creation CJCJ

CONCEPTION INGENIERIE FABRICATION

FOSSES à PROJECTEURS

CACHES PROJECTEURS

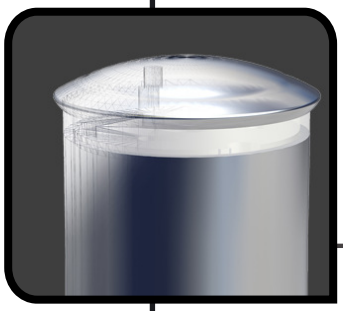

FABRICATIONS SPECIALES

www.cjcj.fr

FOSSES à PROJECTEURS

CACHES PROJECTEURS

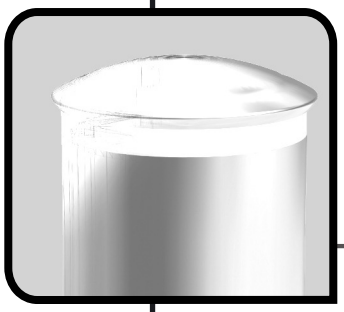

FABRICATIONS SPECIALES

creation CJCJ

CONCEPTION INGENIERIE FABRICATION

Depuis 1991 nous proposons nos solutions pour l'intégration d'éclairages techniques

FOSSES à PROJECTEURS

fosses spéciales CJCJ
place Peyberland / Bordeaux

2 Solutions de fermeture

VERRES dans cadre inox o **GRILLE** acier galvanisée

Savoir-faire

20 années d'expérience ont permis de développer et d'éprouver des solutions techniques spécifiques.

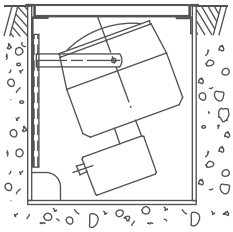

Qualité / Finition

Eléments de mise en valeur, nos produits répondent aux critères de finition du mobilier urbain :

- **Acier inoxydable brossé**, un aspect valorisant et moins sujet aux rayures.
- **Passivation après soudure**, pour une finition irréprochable, et empêcher les phénomènes d'oxydation.

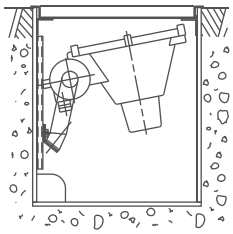

Fiabilité

La **ventilation** garantit la longévité des projecteurs.

Le choix des matériaux et leur dimensionnement témoignent de notre volonté de vous satisfaire durablement :

- **Inox épaisseur 3mm** ;
- Acier **galvanisé à chaud** ;
- **Verre trempé SECURIT** ;
- **Visserie inox** qualité supérieure (**A4**) ;
- **Cuves en fibre-ciment** (sans amiante)...

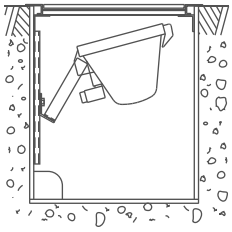

Installation

Coffrages perdus en fibre-ciment, nos produits correspondent au **savoir faire** des sociétés de **VRD-BTP**.

Légères, **les cuves se manipulent sans engin**.

L'assemblage en usine simplifie et fiabilise la pause.

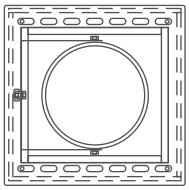

Sécurité

Nos **produits** ont été **testés au Laboratoire National d'Essai** (LNE).

Chacune de nos références bénéficie de l'expérience des **15 000 unités** déjà **vendues**.

Matériau isolant, le fibre-ciment est un atout majeur face aux risques électriques.

Nos fosses à projecteurs (sauf 5421 et 5621) sont équipées de **2 verres trempés SECURIT** pour une épaisseur finale de **20mm** et une sécurité optimale :

- Résistant aux chocs : **Indice IK 09** ;
- **Charge de rupture entre 2 et 2,5 tonnes** ;
- Si le premier verre cassait néanmoins, le deuxième verre peu encore supporter une charge considérable ;
- Fragmentation conforme EN12150.

Dimensions intérieur (cm)	Longueur	65	65	98	65	65	40	30
	Largeur	53	55	55	65	65	40	30
	Hauteur	47	50	50	35	54	45	31
Fermeture par **VERRE**	**Référence**	**5021**		**5121**	**5224**	**5324**	**5421**	**5621**
	Poids	44 kg		87 kg	44 kg	58 kg	22 kg	14 kg
	Charge max.	2,5 t		2 t	2 t	2 t	2,5 t	2,5 t
Fermeture par **GRILLE**	**Référence**	**5001**	**5011**	**5101**	**5204**	**5301**	**5411**	
	Poids	33 kg	65 kg	97 kg	35 kg	43 kg	20 kg	
	Charge max.	1 t	5 t	3 t	1 t	1 t	2 t	

www.CJCJ.fr

ZA la Canterie
37800 Sainte Maure

T 02 47 65 13 62
F 02 47 72 00 67

creation CJCJ

CONCEPTION INGENIERIE FABRICATION

www.cjcj.fr
ZA la Canterie
37800 Sainte Maure
T 02 47 65 13 62
F 02 47 72 00 67

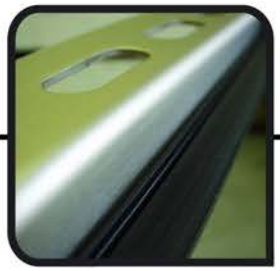

FOSSES à PROJECTEURS

DESCRIPTIF DES SPECIFICITEES TECHNIQUES

La Dalle de Verre

- **Assemblage de 2 verres trempés SECURIT** ; épaisseur finale de **20 mm** (sauf FP 5421 et 5 621).
- **Charge de rupture entre 2 et 2,5 tonnes**.
- **Indice IK 09** : Résiste à la chute d'une bille métallique de 0,5kg depuis une hauteur de 2m.
- En cas de rupture, le deuxième verre, seul, peut encore supporter une charge considérable.
- Pas de film plastique BPV, contrairement aux verres "feuilletés". Nos dalles de verre résistent ainsi aux températures importantes des faisceaux lumineux sans dégradations, ni jaunissement.
- En cas de bris, le verre trempé SECURIT se fragmente en petits morceaux (conforme EN 12150).

Le Cadre

- Réalisé en **acier inoxydable 304L brossé ép. 3 mm**, il sert de support aux dalles de verre.
- Traitement par **passivation** après fabrication.
- Des boutonnières assurent une **ventilation naturelle.**
- L'assemblage collé **évite toute retenue d'eau** et réduit l'encrassement.

Le Joint Caoutchouc

- Elément indispensable pour la reprise de charge du verre.
- Profil spécifique en **EPDM,** dureté **70 shores**.

La Visserie

- Les besoins de maintenance nécessitent un accès **durable** au projecteur.
- Les vis de verrouillage sont placées dans des **logements protecteurs.**
- Elles sont en **acier inoxydable A4,** qualité supérieure d'inox qui évite les risques de grippage.
- Des modèles **anti-vandalismes** peuvent également être fournis sur demande.

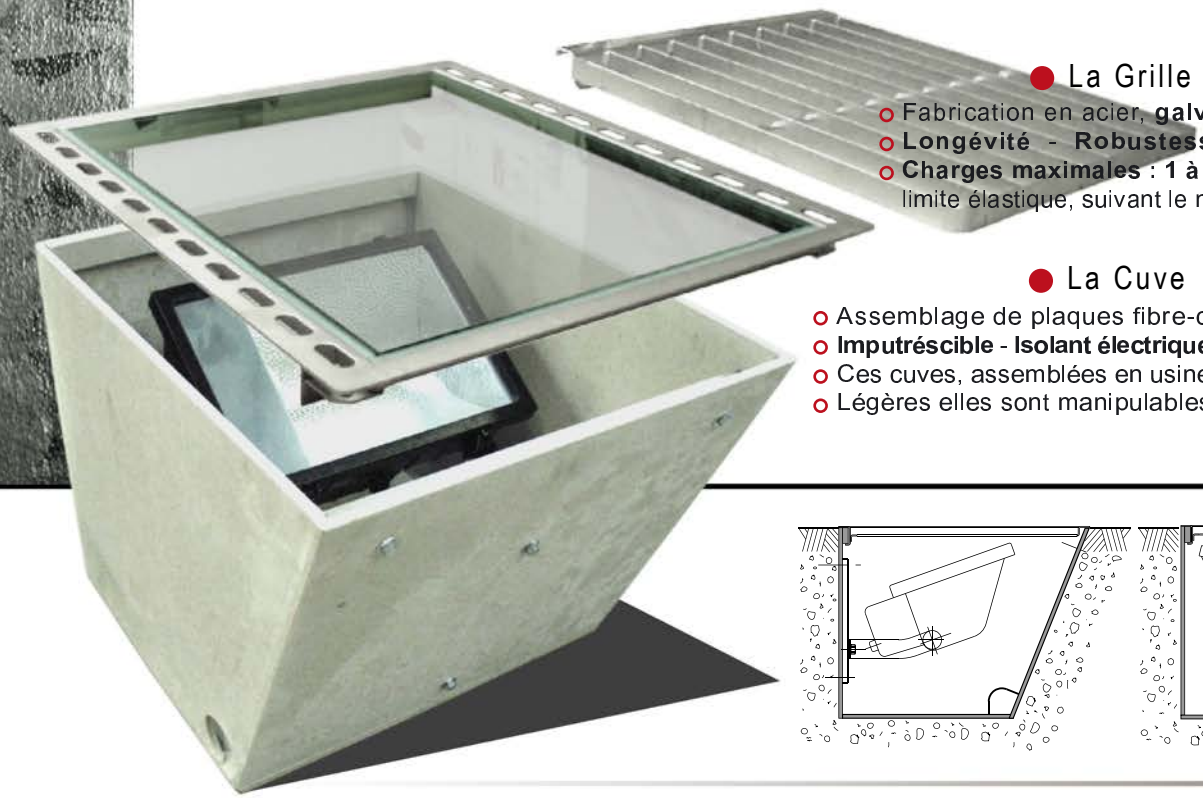

La Grille

- Fabrication en acier, **galvanisée à chaud.**
- **Longévité - Robustesse - Economie.**
- **Charges maximales : 1 à 5 tonnes** avant la limite élastique, suivant le modèle.

La Cuve

- Assemblage de plaques fibre-ciment (sans amiante).
- **Imputréscible - Isolant électrique -** Ininflammable - Ingélif.
- Ces cuves, assemblées en usine, **simplifient la pause.**
- Légères elles sont manipulables sans engin.

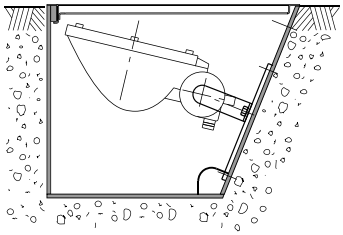

F.P. 5621

FOSSES à PROJECTEURS

Fosses 5621

- Cuve en fibre-ciment 10mm.
- **Couverture par verre :**
  Verre trempé SECURIT,
  épaisseur 10 **mm** ;
  Cadre inox 304L brossé et passivé ;
  Joint d'appui EPDM.
- Fermeture par 4 **vis CHC INOX A4**.
- Support réglable du projecteur.
- Option : Sablage antidérapant.
- **Indice IK : 09**
- **Charge utile : 500 Kg**
- **Charge de rupture : 2500 Kg**
- **Poids :14 Kg**

Dimensions int. (cm) : **30 x 30 h 31**

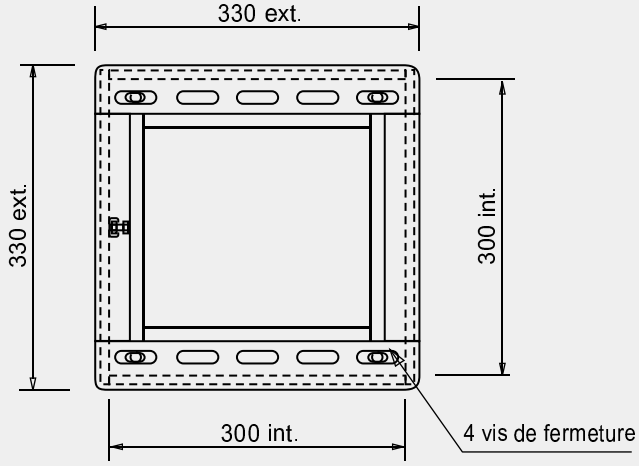

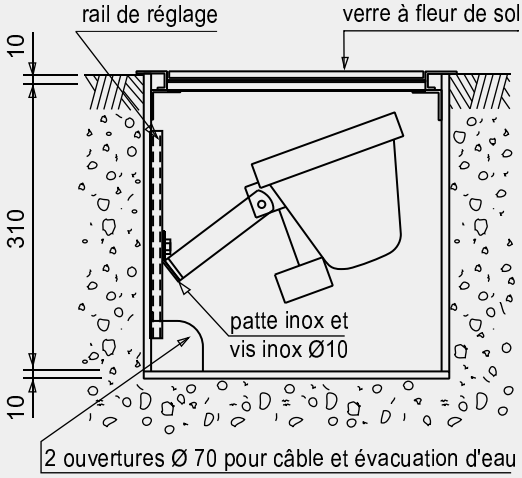

modèles déposés

Prévoir un système de drainage efficace raccordé sur un réseau si nécessaire.

F.P. 5411
F.P. 5421

FOSSES à PROJECTEURS

Fosses 5411

- Cuve en fibre-ciment 10mm.
- **Grille galvanisée à chaud** :
  Barreaux de section 30 x 3 mm ;
  Espace entre barreaux : 45 mm.
- Fermeture par 4 **vis CHC INOX A4**.
- Support réglable du projecteur.
- **Charge utile : 500 Kg**
- **Charge maximale : 1500kg**
- **Poids : 20 Kg**

Fosses 5421

- Cuve en fibre-ciment 10mm.
- **Couverture par verre :**
  Verre trempé SECURIT,
  épaisseur 10 **mm** ;
  Cadre inox 304L brossé et passivé ;
  Joint d'appui EPDM.
- Fermeture par 4 **vis CHC INOX A4**.
- Support réglable du projecteur.
- Option : Sablage antidérapant.
- **Indice IK : 09**
- **Charge utile : 500 Kg**
- **Charge de rupture : 2500kg**
- **Poids : 22 Kg**

Dimensions int. (cm) : **40 x 40 h 45**

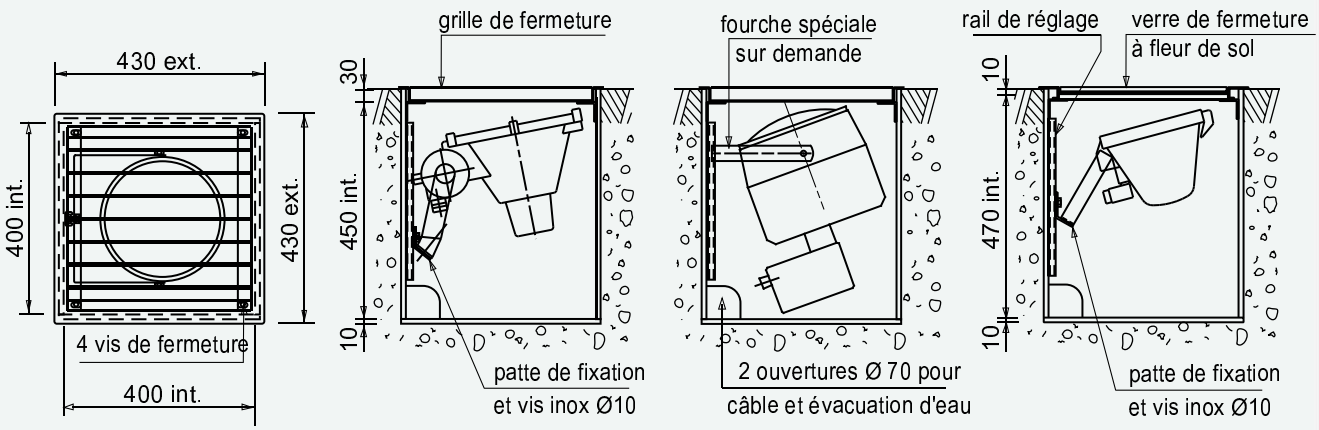

Prévoir un système de drainage efficace raccordé sur un réseau si nécessaire.

modèles déposés

F.P. 5001
F.P. 5021

FOSSES à PROJECTEURS

Fosses 5021

- Cuve en fibre-ciment 10mm.
- **Couverture par verre :**
  2 verres trempés SECURIT,
  épaisseur totale **20mm** ;
  Cadre inox 304L brossé et passivé ;
  Joint d'appui EPDM.
- Fermeture par 2 **vis CHC INOX A4**.
- Support réglable du projecteur.
- Option : Sablage antidérapant.
- **Indice IK : 09**
- **Charge utile : 500 Kg**
- **Charge de rupture : 2500kg**
- **Poids : 44 Kg**

Fosses 5001

- Cuve en fibre-ciment 10mm.
- **Grille galvanisée à chaud** :
  Barreaux de section 30 x 3 mm ;
  Espace entre barreaux : 54 mm.
- Fermeture par **vis CHC INOX A4**.
- Support réglable du projecteur.
- **Charge utile : 500 Kg**
- **Charge maximale : 1000 Kg**
- **Poids : 33 Kg**

Dimensions int. (cm) : **65 x 53 h 47**

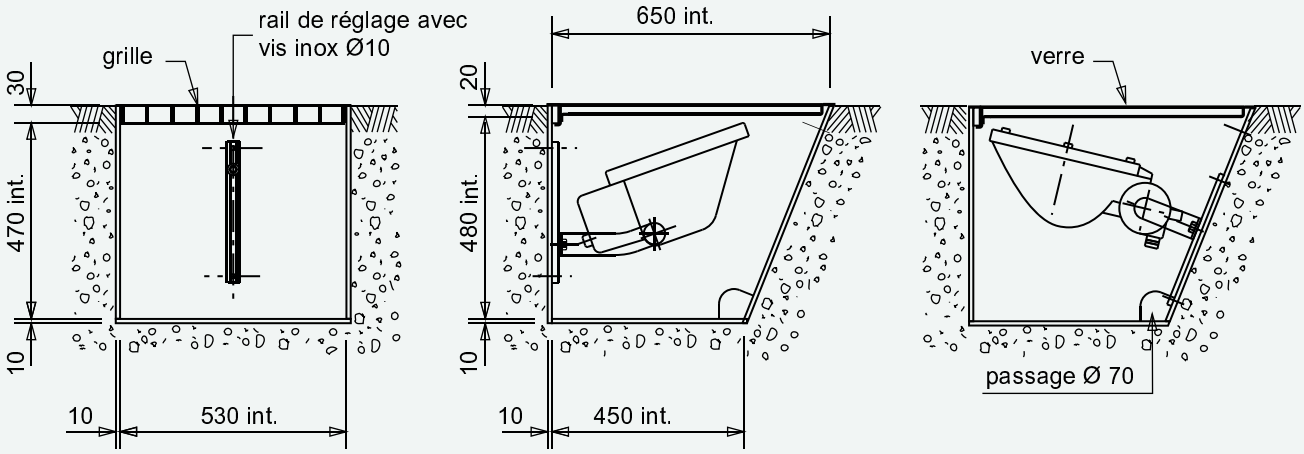

Prévoir un système de drainage efficace raccordé sur un réseau si nécessaire.

modèles déposés

F.P. 5204
F.P. 5224

FOSSES à PROJECTEURS

Fosses 5224

- Cuve en fibre-ciment 10mm.
- **Couverture par verre :**
  2 verres trempés SECURIT,
  épaisseur totale **20mm** ;
  Cadre inox 304L brossé et passivé ;
  Joint d'appui EPDM.
- Fermeture par 2 **vis CHC INOX A4**.
- Support réglable du projecteur.
- Option : Sablage antidérapant.
- **Indice IK : 09**
- **Charge utile : 500 Kg**
- **Charge de rupture : 2000 Kg**
- **Poids : 44 Kg**

Fosses 5204

- Cuve en fibre-ciment 10mm.
- **Grille galvanisée à chaud** :
  Barreaux de section 30 x 3 mm ;
  Espace entre barreaux : 50 mm.
- Fermeture par 2 **vis CHC INOX A4**.
- Support réglable du projecteur.
- **Charge utile : 500 Kg**
- **Charge maximale : 1000 Kg**
- **Poids : 35 Kg**

Dimensions int. (cm) : **65 x 65 h 35**

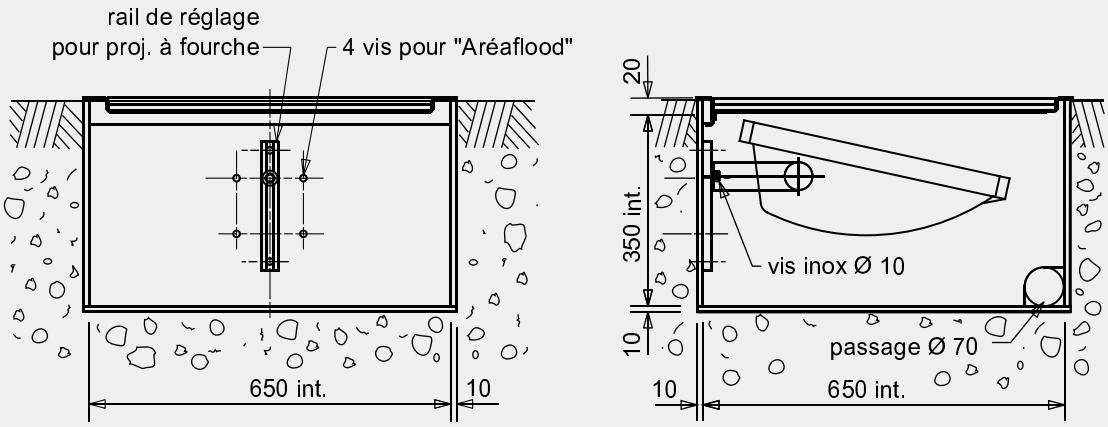

Prévoir un système de drainage efficace raccordé sur un réseau si nécessaire.

modèles déposés

F.P. 5301
F.P. 5324

FOSSES à PROJECTEURS

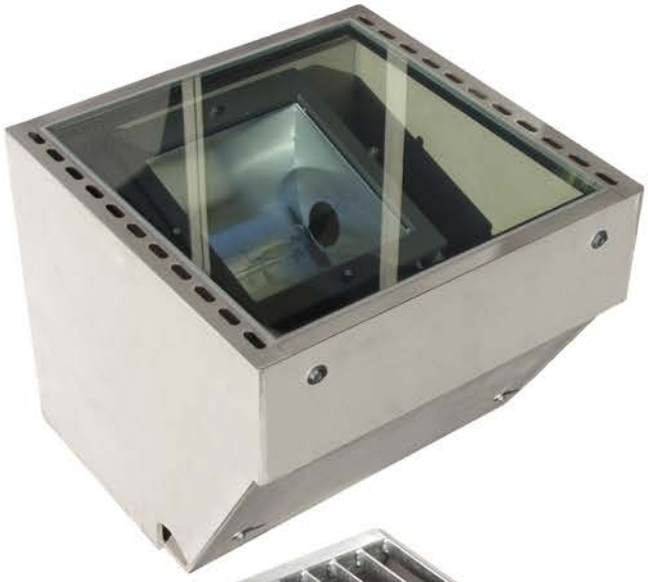

Fosses 5324

- Cuve en fibre-ciment 10mm.
- **Couverture par verre :**
  2 verres trempés SECURIT, épaisseur totale **20mm** ;
  Cadre inox 304L brossé et passivé ;
  Joint d'appui EPDM.
- Fermeture par 2 **vis CHC INOX A4**.
- Support réglable du projecteur.
- Option : Sablage antidérapant.
- **Indice IK : 09**
- **Charge utile : 500 Kg**
- **Charge de rupture : 2000kg**
- **Poids : 58 Kg**

Fosses 5301

- Cuve en fibre-ciment 10mm.
- **Grille galvanisée à chaud** :
  Barreaux de section 30 x 3 mm ;
  Espace entre barreaux : 50 mm.
- Fermeture par **vis CHC INOX A4**.
- Support réglable du projecteur.
- **Charge utile : 500 Kg**
- **Charge maximale : 1000 Kg**
- **Poids : 43 Kg**

Dimensions int. (cm) : **65 x 65 h 54**

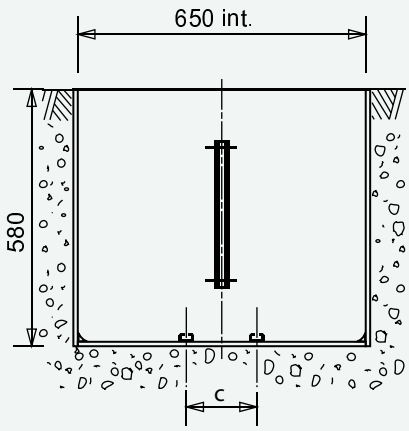

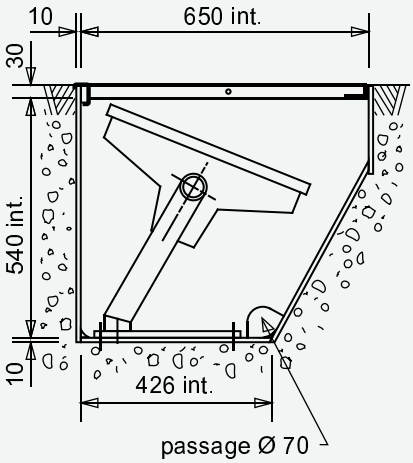

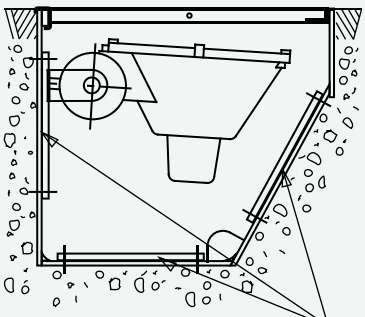

Prévoir un système de drainage efficace raccordé sur un réseau si nécessaire.

modèles déposés

F.P. 5011

FOSSES à PROJECTEURS

Fosses 5011

- Cuve en fibre-ciment 15mm.
- **Grille galvanisée à chaud** :
  Barreaux de section 50 x 4 mm ;
  Espace entre barreaux : 36 mm.
- Fermeture par **vis CHC INOX A4**.
- Support réglable du projecteur.
- **Charge utile : 2000 Kg**
- **Charge maximale : 5000 Kg**
- **Poids : 65 Kg**

Dimensions int. (cm) : **65 x 55 h 50**

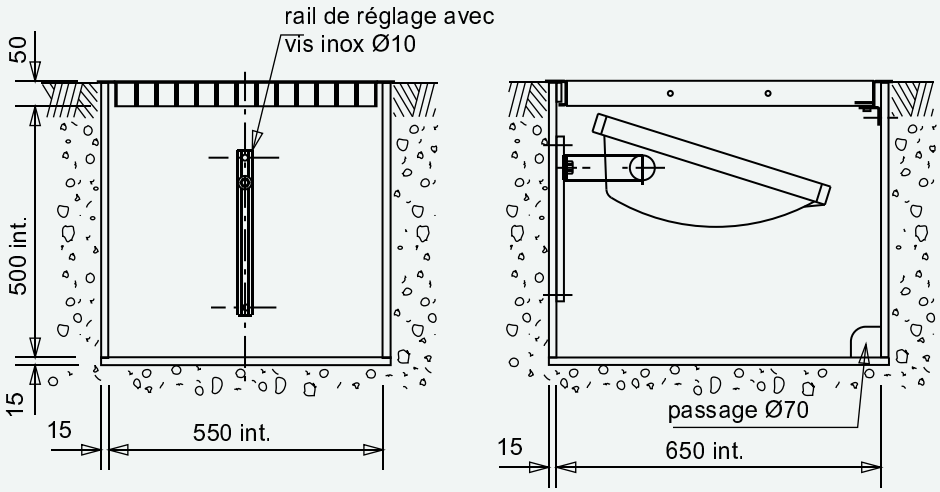

Prévoir un système de drainage efficace raccordé sur un réseau si nécessaire.

modèles déposés

F.P. 5101
F.P. 5121

FOSSES à PROJECTEURS

Fosses 5121

- Cuve en fibre-ciment 15mm.
- **Couverture par verre :**
  2 verres trempés SECURIT,
  épaisseur totale **20mm** ;
  Cadre inox 304L brossé et passivé ;
  Joint d'appui EPDM.
- Fermeture par 2 **vis CHC INOX A4**.
- Support réglable du projecteur.
- Option : Sablage antidérapant.
- **Indice IK : 09**
- **Charge utile : 500kg**
- **Charge de rupture : 2000 Kg**
- **Poids : 87 Kg**

Fosses 5101

- Cuve en fibre-ciment 15mm.
- **Grille galvanisée à chaud** :
  Barreaux de section 50 x 4 mm ;
  Espace entre barreaux : 36 mm.
- Fermeture par **vis CHC INOX A4**.
- Support réglable du projecteur.
- **Charge utile : 2000 Kg**
- **Charge maximale : 3000 Kg**
- **Poids : 97 Kg**

Dimensions int. (cm) : **98 x 55 h 50**

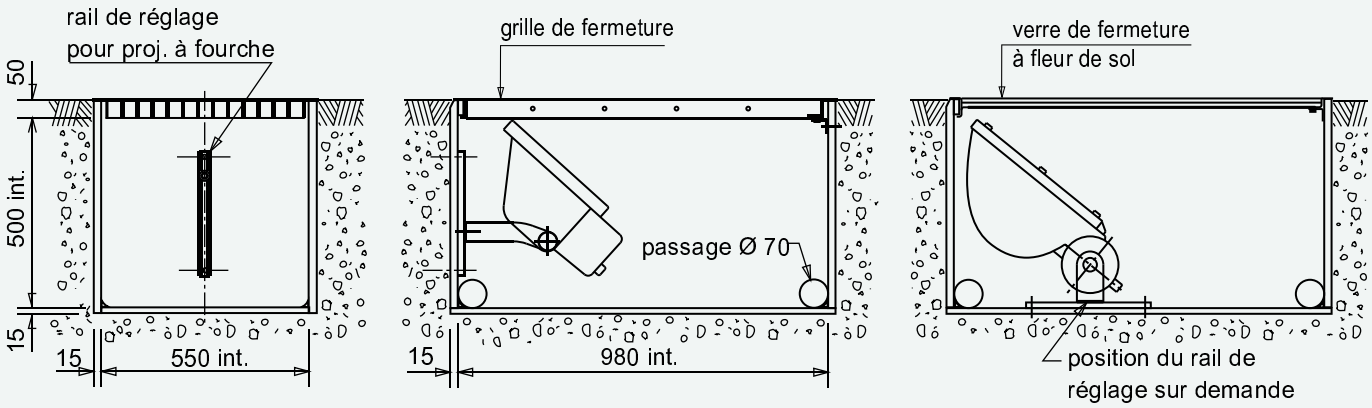

Prévoir un système de drainage efficace raccordé sur un réseau si nécessaire.

modèles déposés

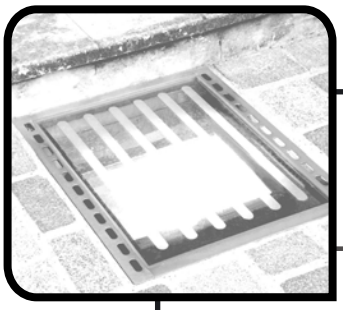

FOSSES à PROJECTEURS

CACHES PROJECTEURS

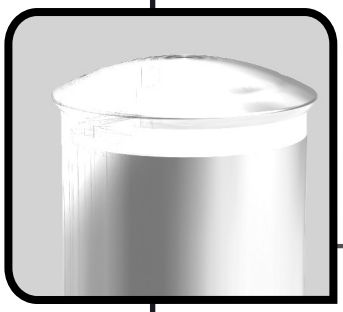

FABRICATIONS SPECIALES

creation CJCJ

CONCEPTION INGENIERIE FABRICATION

www.cjcj.fr

ZA la Canterie
37800 Sainte Maure
T 02 47 65 13 62
F 02 47 72 00 67

CACHES PROJECTEURS

Plusieurs solutions de fermeture

VERRE dans cadre inox ○ **GRILLE** acier galvanisée ○ **VERRE & GRILLE** inox (modèle 7722)

Le Cadre porte verre

- Il est réalisé en **acier inoxydable brossé** de qualité **304L.**
- Un traitement par **passivation** est appliqué après fabrication.

Le Verre

- **Verre trempé SECURIT** ; épaisseur de **8 à 10 mm**.
- **Indice IK 09** : Résiste à la chute d'une bille métallique de 0,5kg depuis une hauteur de 2m.
- En cas de bris, le verre **trempé SECURIT** se fragmente en petits morceaux (conforme EN 12150).

La Grille

- Elle est fabriquée en acier, puis **galvanisée à chaud.**
- **Longévité - Robustesse - Economie.**

Le Corps Béton

- Moulage d'un **composite** de ciment teinté et d'agrégas minéraux : **Calcaire** ou **Quartz / Basalte** pour les types 7700.
- **L'aspect de surface** est obtenu après moulage, par **lavage** ou **sablage,** suivant les modèles.
- Tout les **inserts de fixation** sont en **acier inoxydable.**

Une gamme élargie

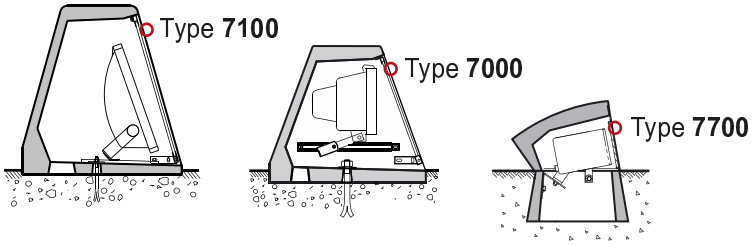

TYPE		7100	7000	7700
Dimensions Exterieurs (cm)	Hauteur	73	60	27
	Largeur	69	58	67
	Profondeur	69	66	42
CORPS Béton	Référence	7100	7000	7700
	Poids	230 kg	165 kg	85 kg
	Agrégats	calcaire	calcaire	quartz / basalt
Kits de FERMETURE	VERRE	7122	7022	7721
	GRILLE	7102	7002	7701
	VERRE + GRILLE		7722	
	Poids (env.)	10 kg	7 kg	5 kg

Type 7700

CACHES PROJECTEURS

Corps BETON

- Aspect naturel et contemporain.
- Béton sablé avec agrégats de quartz et basalte.
- Circulation d'air pour le refroidissement du projecteur.
- Poids : 45 kg.

Socle BETON

- Socle de scellement en béton gris.
- Ouverture pour le passage des cables.
- Support de projecteur réglable.
- Poids : 40 kg.

Kits de FERMETURE

7721
Façade en acier inoxydable 304L brossé.
Verre trempé, épaisseur 8mm (IK 09).
Vis inox anti-vandalisme avec ergot.

7722
Façade en acier inoxydable 304L brossé.
Verre trempé, épaisseur 8mm (IK 09).
Grille de protection en acier inoxydable.

7701
Façade en acier, galvanisée à chaud.
Grille de défense en acier, galvanisée.
Barreaux section 30 x 3, espacement 33mm.

Réf. Corps + Socle	7700
Réf. Kit Grille	7701
Réf. Kit Verre	7721
Réf. Kit Verre + Grille	7722

Attention : Les corps béton et les kits de fermeture sont vendus séparement

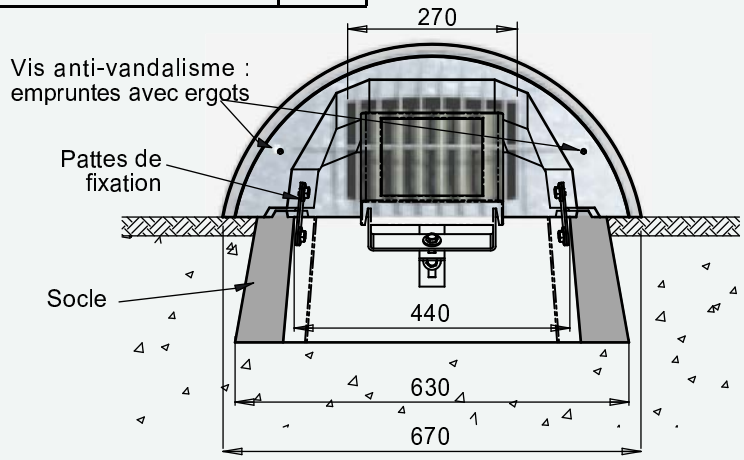

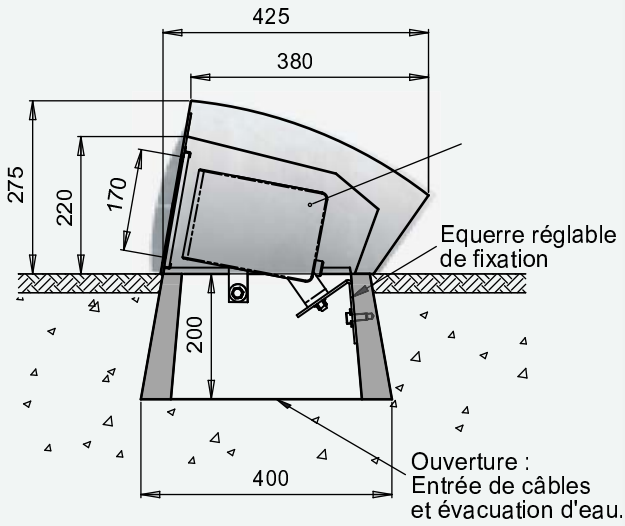

Prévoir un système de drainage efficace raccordé sur un réseau si nécessaire.

modèles déposés

Type 7000

CACHES PROJECTEURS

Corps BETON

- Aspect pierre naturelle.
- Béton de ciment blanc et d'agrégats calcaires.
- Poids : 165 kg.

Kits de FERMETURE

- ***Par Verre :***
  Verre Trempé ép. 8mm ;
  Indice IK : 09 ;
  Cadre en acier inox 304L ;
  Finition : brossé et passivé.
- ***Par Grille :***
  Acier, galvanisé à chaud ;
  Barreaux section 30 x 3 mm ;
  Espacement : 41 mm.

- Vis CHC INOX A4 de fermeture.
- Support réglable du projecteur.
- 2 tiges de scellement 12 x 200mm.

Réf. Béton	7000
Réf. Kit Grille	7002
Réf. Kit Verre	7022

Attention : Les corps béton et les kits de fermeture sont vendus séparement

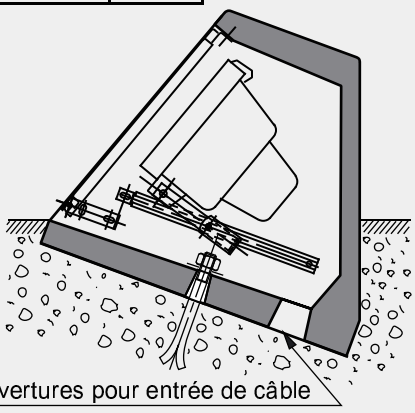

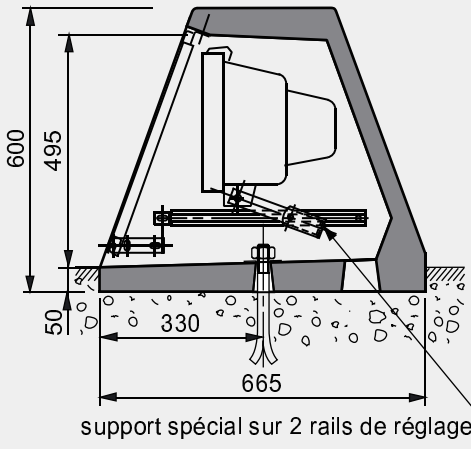

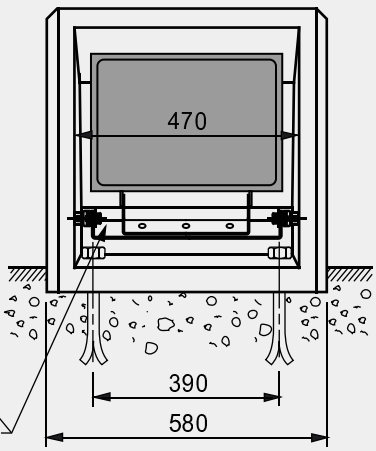

modèles déposés

Prévoir un système de drainage efficace raccordé sur un réseau si nécessaire.

Type 7100

CACHES PROJECTEURS

Corps BETON

- Aspect pierre naturelle.
- Béton de ciment blanc et d'agrégats calcaires.
- Poids : 230 kg.

Kits de FERMETURE

- ***Par Verre :***
  Verre Trempé ép. 10mm ;
  Indice IK : 09 ;
  Cadre en acier inox 304L ;
  Finition brossé et passivé.
- ***Par Grille :***
  Acier galvanisé à chaud ;
  Barreaux section 30 x 3 mm ;
  Espacement : 44 mm.
- Vis CHC INOX A4 de fermeture.
- Support réglable du projecteur.
- 2 tiges de scellement 12 x 200mm.

Réf.	Béton	**7100**
Réf.	Kit Grille	**7102**
Réf.	Kit Verre	**7122**

Attention : Les corps béton et les kits de fermeture sont vendus séparement

Prévoir un système de drainage efficace raccordé sur un réseau si nécessaire.

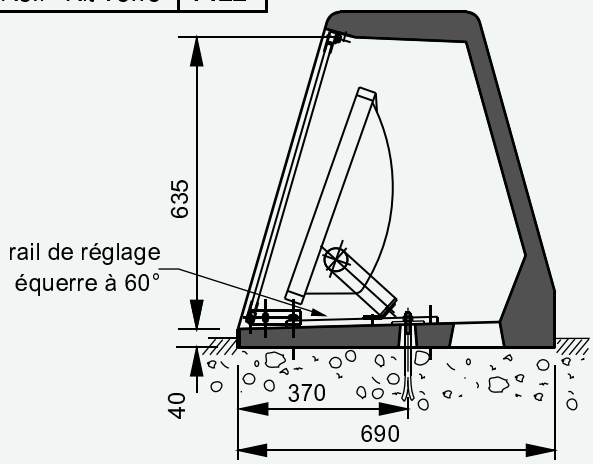

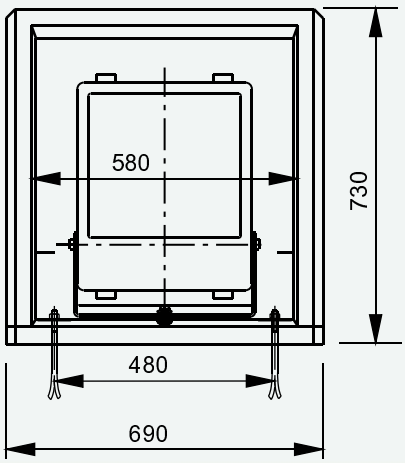

modèles déposés

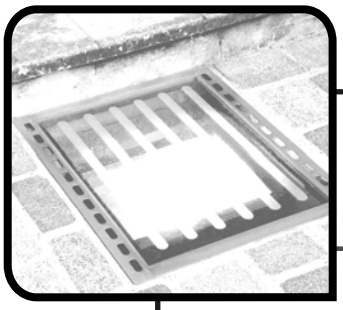

FOSSES à PROJECTEURS

CACHES PROJECTEURS

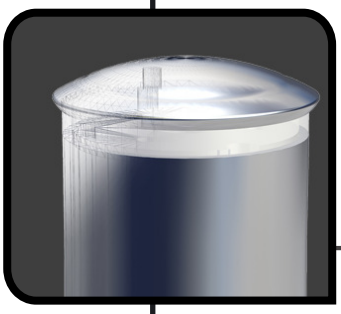

FABRICATIONS SPECIALES

Création CJCJ

CONCEPTION INGENIERIE FABRICATION

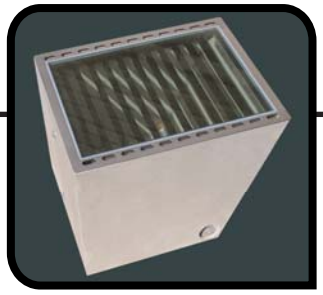

Fosses spéciales CJCJ
Place Peyberland / Bordeaux
Projet & réalisation THORN

FABRICATIONS SPECIALES

Historiquement, Création CJCJ a toujours eu vocation d'étudier et de réaliser des équipements urbains, en réponse à des besoins spécifiques.

Ce savoir-faire s'articule autour de notre bureau d'étude, d'un outil de fabrication flexible, et d'un réseau de sous-traitants qualifiés.

Notre volonté est de vous apporter une réponse pertinente à chacune de vos problématiques produits.

Le Bureau d'Etudes Techniques

- Une structure compacte à votre service : Disponibilité, motivation et compétence.
- Le Design Industriel, fil conducteur pour mener le produit de la conception jusqu'à sa fabrication.
- Un savoir-faire technique multi-compétences : Tôlerie - Béton - Miroiterie - Plasturgie...
- Connaissance de l'environnement urbain et de ses contraintes.
- Un outil CAO performant.
- Modélisation numérique 3D pour une représentation réelle du produit durant toutes les phases de sa conception.

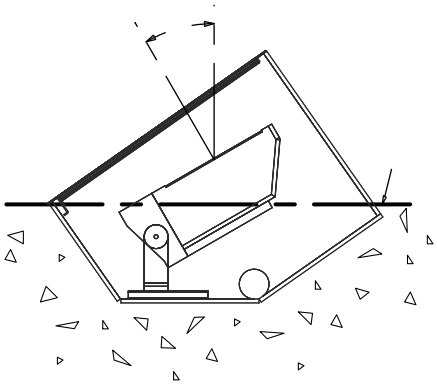

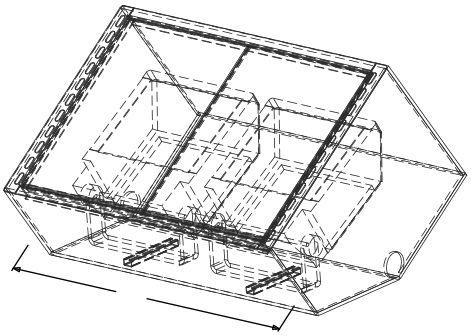

Le Bureau d'Etudes Commerciales

- Dès les pré-études, des rendus réalistes peuvent permette le soutient commercial de vos projet.
- Avec votre collaboration, nous pouvons étudier et simuler l'intégration de nos produits dans leur futur environnement.

Cache Projecteurs / Banc
Illumination du port de Dunkerque
Projet & réalisation THORN

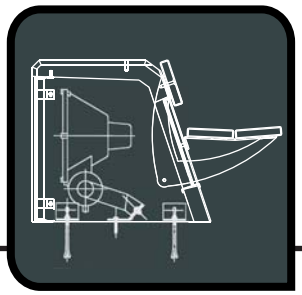

www.CJCJ.fr
ZA la Canterie
37800 Sainte Maure
T 02 47 65 13 62
F 02 47 72 00 67

CONSULTEZ-NOUS

creation CJCJ

CONCEPTION INGENIERIE FABRICATION

Le moulin de Sannois
Cache projecteur spécial

Gamme mo.DEL
Balisage "Lumino-physique"
Etude Création CJCJ

FABRICATIONS SPECIALES

D'une simple option au développement d'un produit spécifique :

Les Fosses à Projecteurs Spéciales

- Notre gamme standard, peut ne pas permettre l'intégration de certaines solutions d'éclairage. Nous vous proposons alors d'étudier un dimensionnement "sur-mesure".
- Toutes les options peuvent être étudiées pour répondre à votre besoin : Grille de défilement ; polycarbonate de protection ; supports projecteurs spéciaux ; sablages décoratifs du verre ...

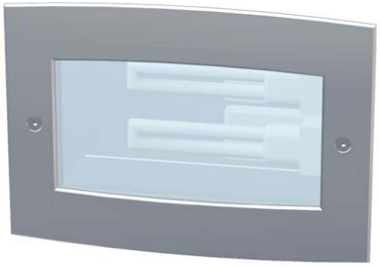

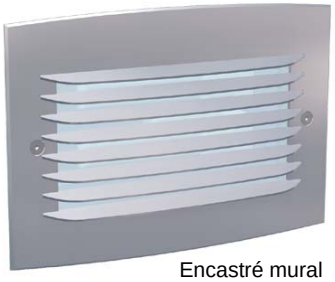

Encastré mural
"bord de mer"
en inox 316L

Les Caches Projecteurs Spéciaux

- Elément apparent dans le paysage urbain, nous pouvons vous proposer des solutions d'intégration : Banc ; jardinnière...
- Compromis entre Fosse et Cache projecteurs : Les solutions "semi enterrées".
- La mise en oeuvre du fibre-ciment permet des fabrications économiques et performantes.

Les Produits Spécifiques

- Tous produits à vocation d'équipement ou de mobilier urbain :
- Etude et réalisation d'équipements suivant votre besoin.

www.CJCJ.fr
ZA la Canterie
37800 Sainte Maure
T 02 47 65 13 62
F 02 47 72 00 67

CONSULTEZ-NOUS

WWW.CJCJ.FR
ZA la Canterie
37800 Sainte Maure
T 02 47 65 13 62
F 02 47 72 00 67