NOTICE DE MONTAGE

ASSEMBLING INSTRUCTIONS

CACHE PROJECTEUR

SPOTLIGHT CONCEALER
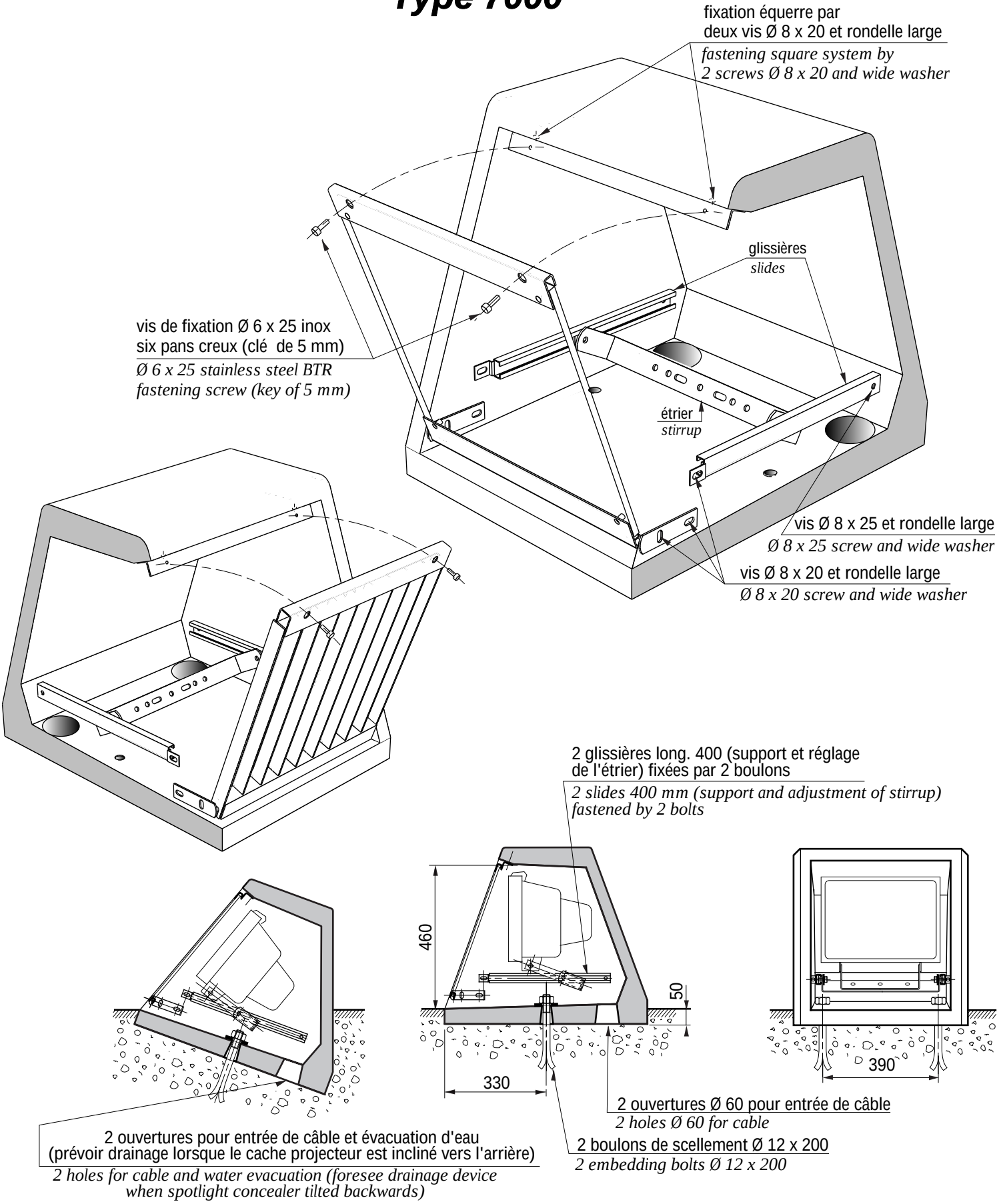
Type 7000